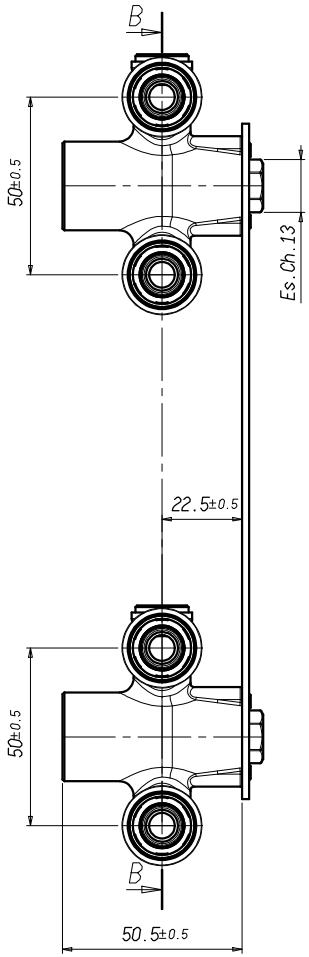

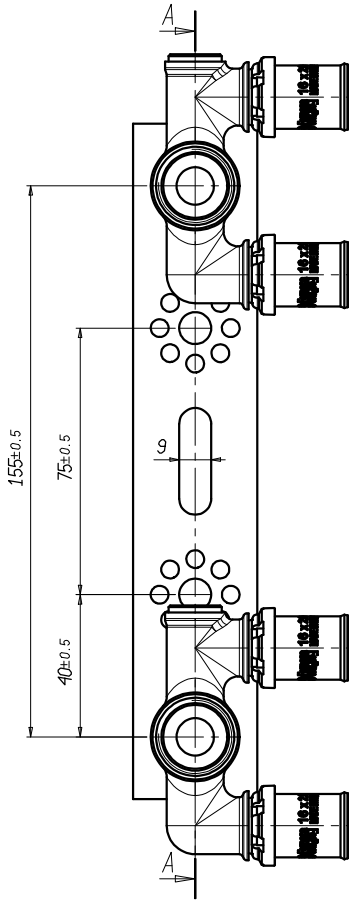

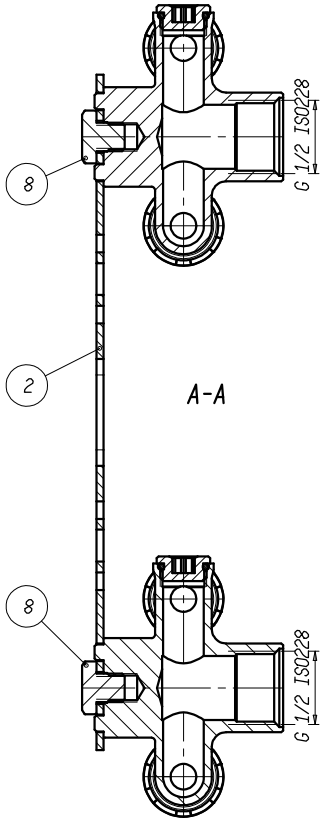

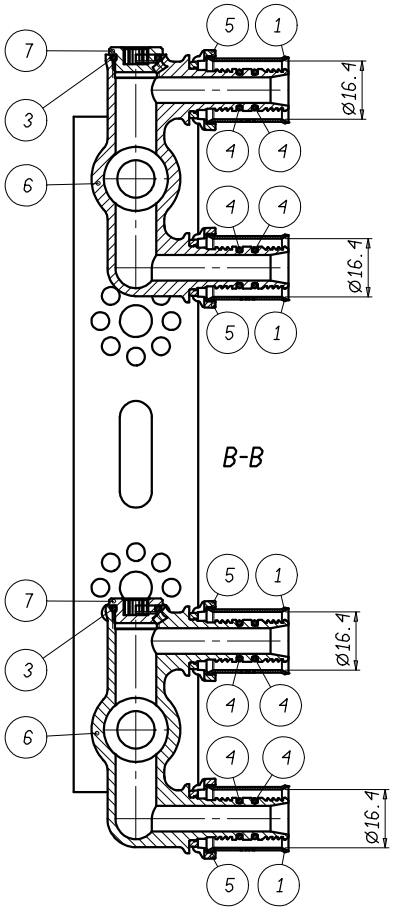

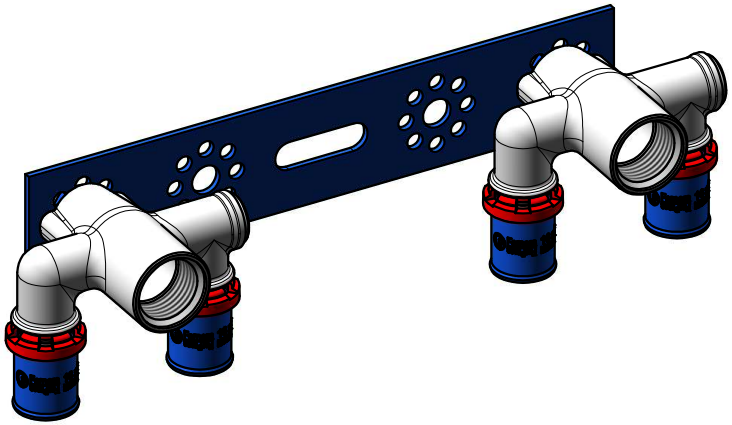

Vista 3D
1:1.5

Pos	Codice	Descrizione	Materiale	Quan.
8	VI004LX	VITE M8x8mm ES.13 ZINCATA	ACCIAIO	2
7	TA016LE	TAPPO G 1/4" IN CR	CW602N	2
6	RP154LO	RACC. PER KIT A MURO G 1/2" x 16x2.0 DOPPIO ANTILEGIONELLA	CW617N	2
5	RO004LQ	RONDELLA ISOLANTE PER RACCORDERIA A PINZARE 16mm	MOPLEN	4
4	OR058LU	ORING 8.5x1.5 EPDM PEROSSIDO	EPDM	8
3	OR014LU	ORING 10.82 X 1.78 EPDM PEROSSIDO	EPDM	2
2	KI020LX	KIT DI SUPPORTO PER RACCORDI FORPRESS 1/2" AD ANGOLO	Fe	1
1	BU001LI	BUSSOLA INOX A PINZARE PER TUBO 16mm	AISI304	4

CODICE ARTICOLO: B8801616SA

DENOMINAZIONE: KIT A MURO ANTILEGIONELLA G 1/2"x16x2.0 FORPRESS

FORNARA s.p.a.

DATA	SCALA	MATERIALE
30/09/20	1:1.5	VARI

SI RICAVA DA: VARI

PESO (in gr.): ...

DISEGNATO DA: L.Fornara

APPROVATO DA:

PROPRIETA' PRIVATA. RIPRODUZIONE VIETATA.

TOLLERANZE GENERALI

	LAVORATO	GREZZO
LINEARI	±0.1	±0.2
CONCENTRICITA'	±0.1	±0.1
ANGOLI	± 1	± 2

NON QUOTATI

	LAVORATO	GREZZO
SMUSSI	0.2x45°	0.5x45°
RAGGI	0.2	0.5

REVISIONE: 00

QUOTE IMPORTANTI

MODIFICHE

data	nr	firma